ARCHIEF EXEMPLAAR *****
-- DUS --
**** NIMMER UITGEVEN.

# WEGAVISION 768

## Schaltbild und Kurzanleitung für Abgleich und Kontrolle

WEGA

# WEGAVISION 768 Kurzanleitung für Abgleich und Kontrolle

**Vorbereitungen zum Abgleich:**

1. Beliebigen UHF-Leerkanal einstellen.
2. Filteranschluß 2 des F 86 und Punkt [5] nach Masse kurzschließen.
3. Von Punkt [6] 180–220 KOhm nach Masse schalten.
4. Wobblerkabel mit 60 Ohm abschließen, Masseanschluß in der Nähe des jeweiligen Emitterkondensators anklemmen.

Alle Kerne auf äußeres Maximum bzw. Minimum stimmen!

**Bild-ZF-Abgleich** Bildträger 38,9 MHz Tonträger 33,4 MHz

Oszillograf über ca. 4,7 KOhm an M 2. Zwischen 4,7 KOhm und Oszillograf 2,2 nF nach Masse schalten.

| Wobbler | Markengeber | Frequenz | Abgleich | Hinweise |
|---|---|---|---|---|
| an Punkt [1]; Kreis ③ F 88 mit 470 pF verstimmen. | über Wobbler | 36,4 | ① ② | Kurve nach Abb. 1 |
| an Punkt [2]; von d. Ösen 1 des F 90 und F 91 je 470 pF nach Masse schalten. | über Wobbler | 36,4 | ③ ④ ⑭ | Höckerabstand mit Trimmer ⑭ korrigieren und Kreis ③ und ④ nachgleichen. Eventuell wechselseitig wiederholen. Trimmer ⑭ befindet sich auf der Leiterplatte neben dem Filter 98. |
| | an Punkt [3]; vom Punkt [6] 180 KOhm ablöten. | 40,4 | ⑤ | auf Minimum. |
| | | 33,4 | ⑥ | |
| | | 31,9 | ⑦ | |
| an Punkt [3]; 180 K wieder vom Punkt [6] nach Masse. | über Wobbler | 36,4 | ⑧ ⑨ ⑩ | Kurve nach Abb. 3; wenn erforderlich: Wölbung des Kurvendaches mit ⑪ und Bildträgerlage geringfügig mit ⑧ korrigieren. Anschließend Abgleich ⑩ ⑨ wiederholen. |

**Ton-ZF-Abgleich** Punkt [2] am Bild-ZF-Verstärker nach Masse kurzschließen.

| Wobbler | Markengeber | Frequenz | Abgleich | Hinweise |
|---|---|---|---|---|
| an Punkt [4] | über Wobbler | 5,5 | Ⓐ Ⓑ | Massebrücke des C 314 trennen, Oszillograf an Masseanschluß C 314; auf symm. Durchlaßkurve abgleichen. |
| an Punkt M 2 | über Wobbler | 5,5 | Ⓒ Ⓓ | |
| | an M 2 | 5,5 | Ⓔ | Oszillograf an Katode Bildröhre; Minimum; danach Abgleich (C) (D) kontrollieren, eventuell wiederholen. |
| | an M 2 | 4,43 | Ⓕ | Markengeber-Generator soweit aufdrehen, bis 4,43 MHz-Muster auf dem Bildschirm sichtbar wird. Kreis (F) anschließend auf Minimum des 4,43 MHz-Musters abgleichen. Das Filter (F) ist werksseitig abgeglichen und anschließend mit einer Drahtbrücke kurzgeschlossen worden. Vor dem Abgleich ist diese Drahtbrücke zu entfernen. |
| an Punkt [4] | über Wobbler (ev. AM moduliert) | 5,5 | Ⓖ | Massebrücke C 314 schließen, Oszillograf an Öse 2 - F 68; symm. S-Kurve bzw. maximale AM-Unterdrückung bei 5,5 MHz einstellen. |

**Zeilenbreite:**

[ZB] Bildfeld links und rechts 12 mm überschreiben.

**Zeilenlinearität:**

Abweichungen durch [ZL] ausgleichen.

**Zeilenfrequenzautomatik:**

a) Rö-Voltmeter an g 3/Rö 3.
b) [ZS] verstellen bis Rö-Voltmeter –3 V zeigt.
c) Punkt 8 Rö 2 (Gitter 1 – Triode) an Masse legen.
d) [NR] auf Sollfrequenz einstellen.

**Minimalkontrast:**

Bei zurückgedrehtem Kontrastregler mit Regler [$K_{min}$] ca. 15 Vss Videosignal an der Bildröhrenkatode einstellen.

**Bildlinearität:**

[BA] dient zur Einstellung der Anfangslinearität.
[BL] korrigiert die Gesamtlinearität.

**Bildhöhe:**

[BH] nachstellen, Bildfeld oben und unten 5 mm überschreiben.

**Bildfrequenzautomatik:**

(BS) auf Mitte des Synchronbereiches einstellen.

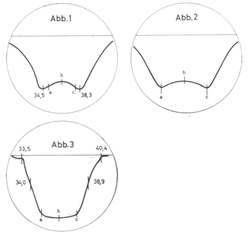


**BZF-Abgleichkurven** (Frequenzen in MHz):

Eckfrequenzen: a = 34,9 MHz
c = 37,9 MHz
Mittenfrequenz: b = 36,4 MHz

**Bestellbezeichnung der Abgleichkerne:**

Kerne: 1, 2, 3, 4, 5, 6, 7, 8, 9 = F 1096–23 Kennfarbe: grün
Kern: 11 = F 1096–24 Kennfarbe: braun
Kerne: A, B, C, D = F 1095–09 Kennfarbe: grau
Kern: E, F = F 1096–21 Kennfarbe: violett
Kern: 10 = F 1095–12
Kern: ZS = F 1095–08

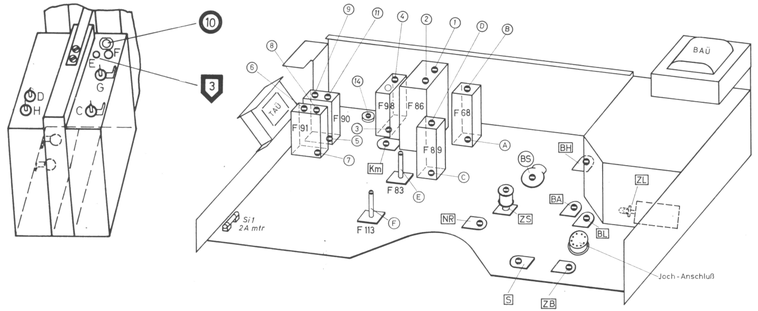


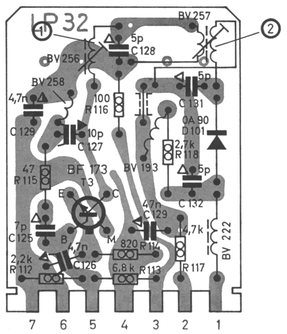


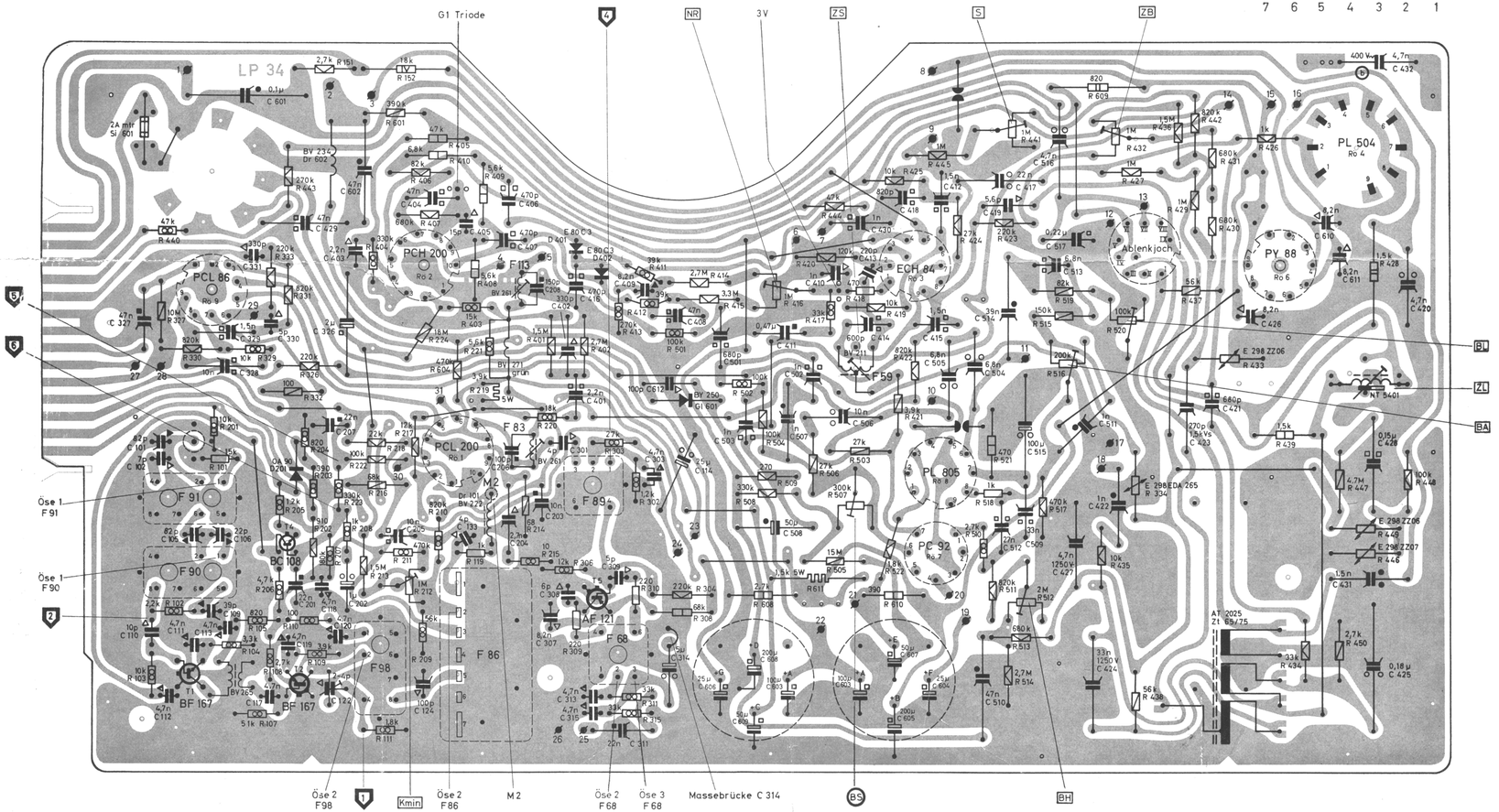

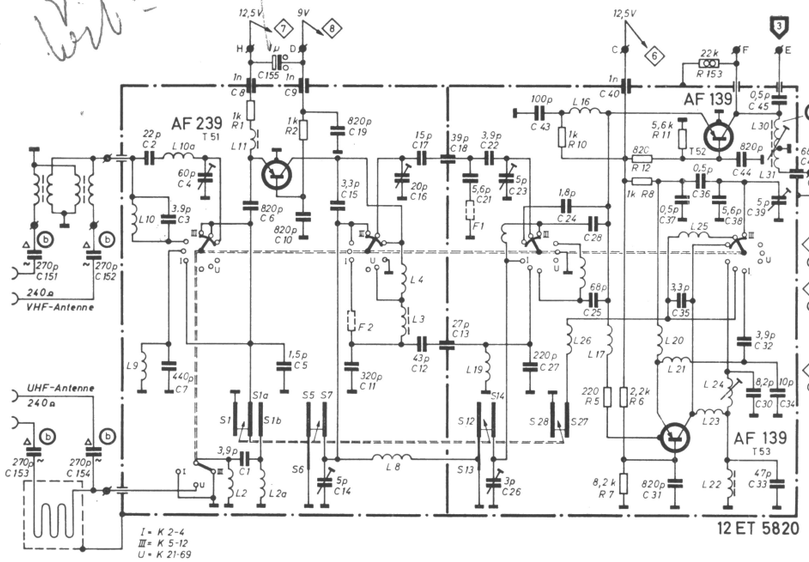


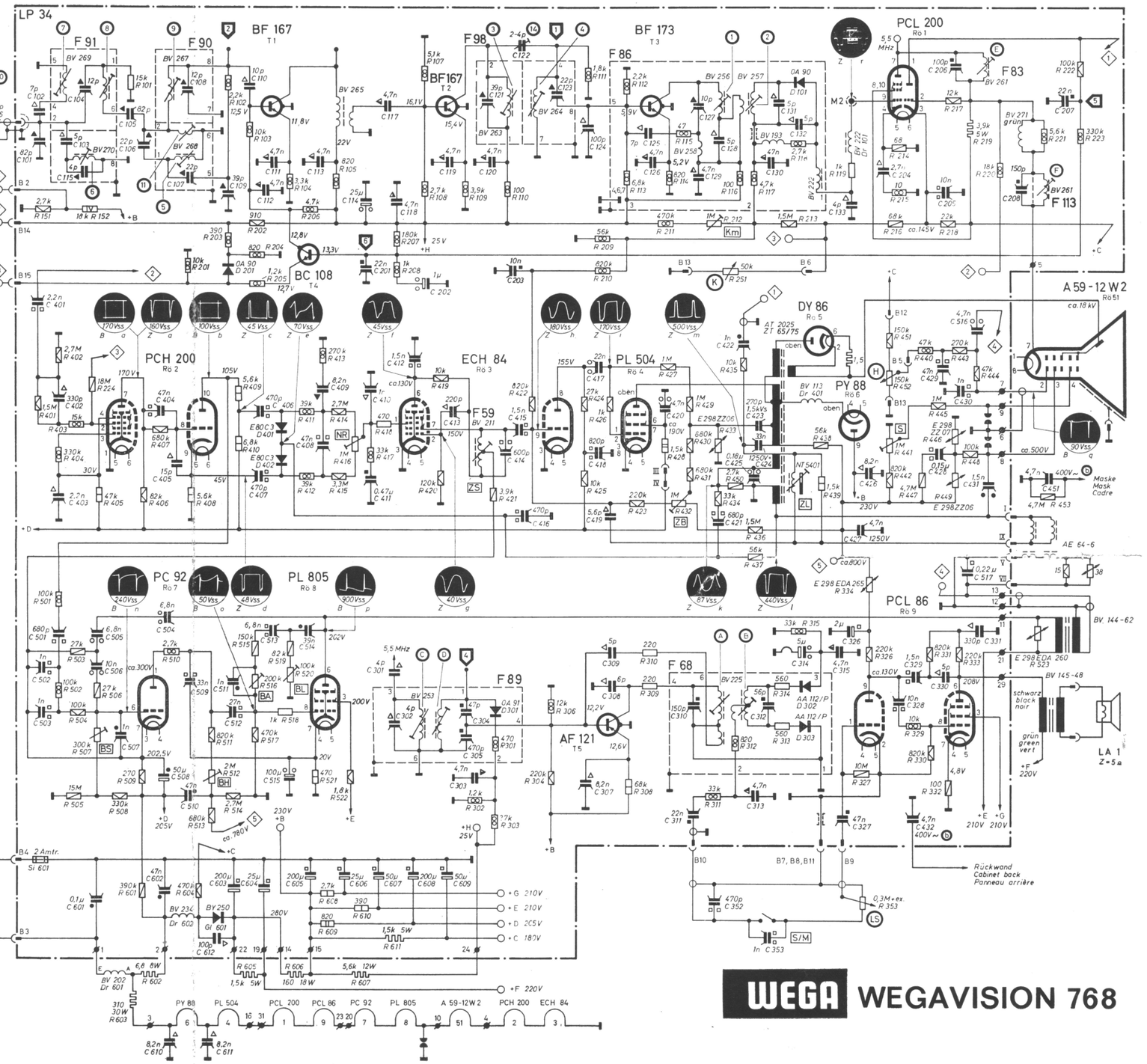


| Kurzzeichen Abbreviation Abreviation | Regler Control Reglage ○ = fein fine fin | □ = grob coarse grossier |
|---|---|---|
| BA Bildanfang | Top linearity | Linéarité en haut |
| BH Bildhöhe | Height | Hauteur image |
| BL Bildlinearität | Vert. linearity | Linearité vert. |
| BS Bildsynchronisation | Vert. synchro. | Synchro. vert. |
| | | |
| H Helligkeit | Brightness | Brillance |
| | | |
| K Kontrast | Contrast | Contraste |
| Km Kontrast min. | Contrast min. | Contraste min. |
| LS Lautstärke | Volume | Volume |
| NR Nullspannungsregl. | Bias control | Tension de polaris |
| S Schärfe | Focus | Focalisation |
| S/M Sprache/Musik | Speech/Music | Parole/Music |
| ZB Zeilenbreite | Width | Largeur image |
| ZL Zeilenlinearität | Hor. linearity | Linéarité hor. |
| ZS Zeilensynchron. | Hor. synchron. | Synchron. hor. |

Verbindungen zum Bedienungsteil
Connections to control chassis
Connexions pour chassis de commande

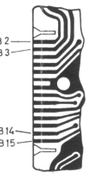


Kanalwähler
Tuner
Sélecteur de canaux

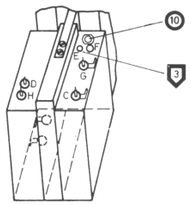

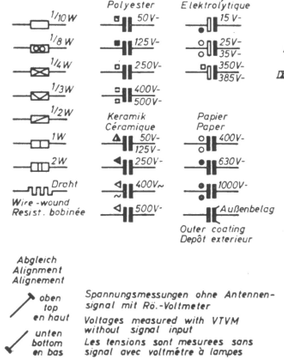


Ablenkjoch AE 64-6
Deflection yoke "
Bobine de déflection "

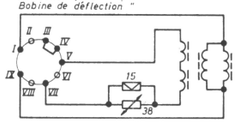

AE 64-6

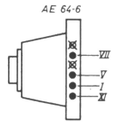

Fassung für Röhren und Stecker
Sockets for tubes and plugs
Sockets pour lampes et fiches

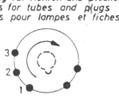

Ansicht von unten
View from below
Vue du dessous

Filter - Anschlüsse
Filter - connections
Connexion des filtres

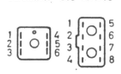

Ansicht von unten
View from below
Vue du dessous

AT 2025
ZT 65/75

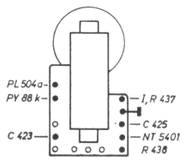

Abgleich
Alignment
Alignement

oben
top
en haut

unten
bottom
en bas

Spannungsmessungen ohne Antennensignal mit Ro.-Voltmeter
Voltages measured with VTVM without signal input
Les tensions sont mesurees sans signal avec voltmètre à lampes

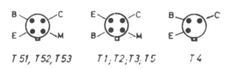


Änderungen vorbehalten!

WEGA WEGAVISION 768

3186/168 - 66